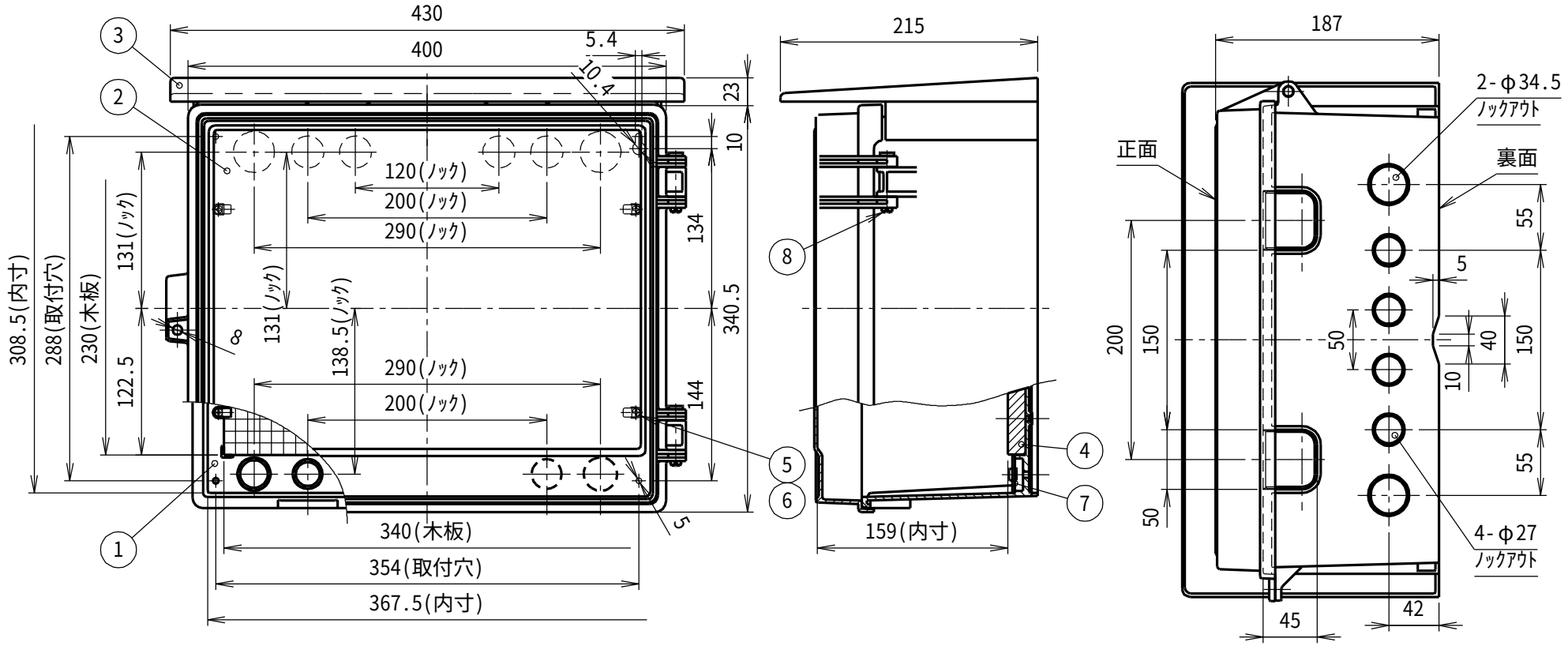

底面図

※ ボード固定金具は、４箇所とする。

符号	名　　称	材　質	個数	備　　考
8	ﾋﾟ　ﾝ	ABS	2	
7	ﾊﾞﾝﾄﾞ通し穴ｷｬｯﾌﾟ	ABS	2	
6	Pタイトねじ	SUS	4	4×12
5	ﾎﾞｰﾄﾞ固定金具	SPHC	4	亜鉛めっき
4	ﾎﾞｰﾄﾞ	ﾍﾞﾆｱ	1	340×230×15
3	屋　根	ABS	1	
2	蓋	PC	1	透明蓋
1	基　台	ABS	1	

製　品　仕　様　図		
尺度	品名	ウォルボックス（屋根付）
1/5		CWB－14AJ
第三角法	図番	WB17571E

未来工業株式会社